BOM for SE 26D
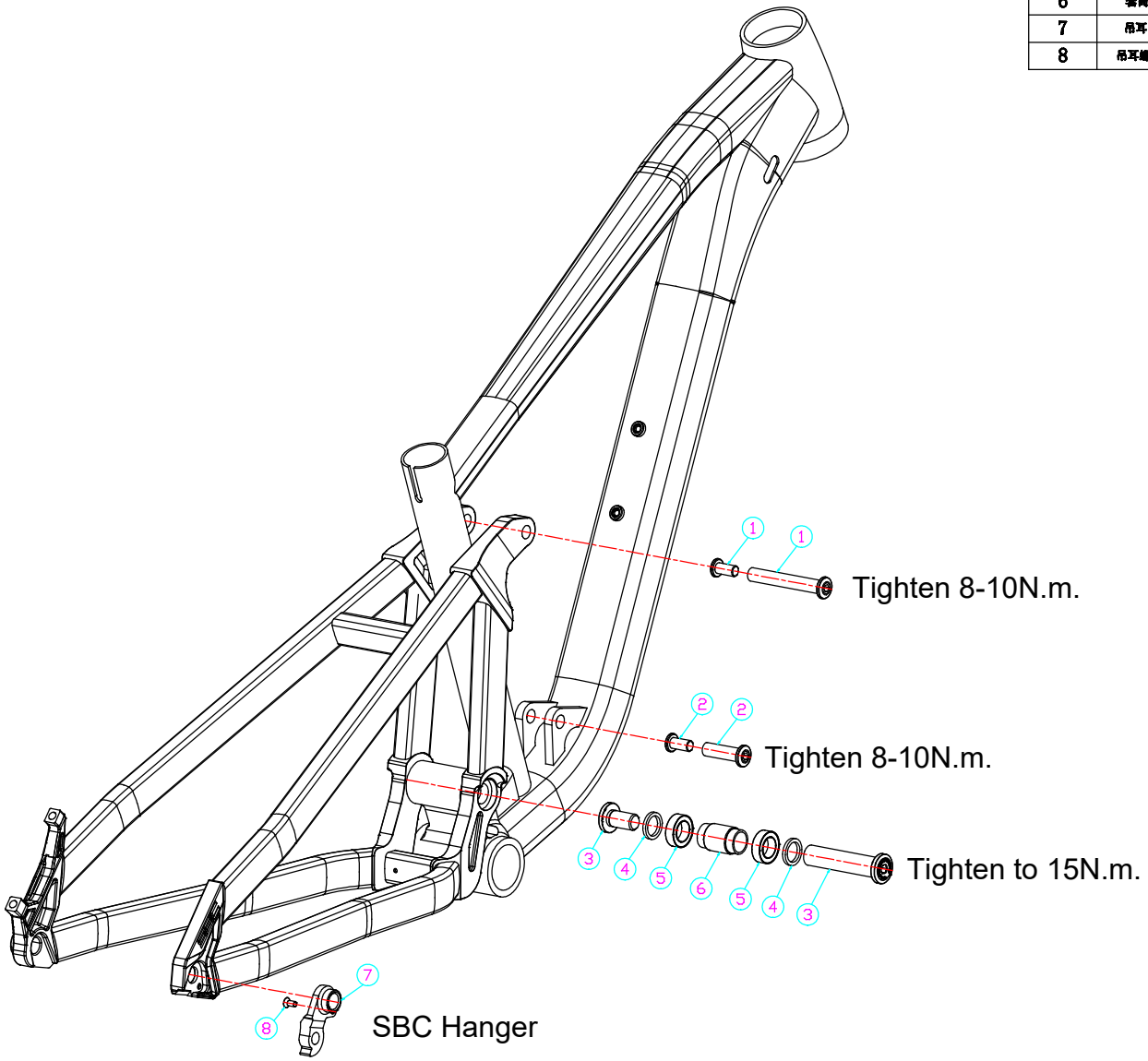
零件编码	零件名称	零件型号	备注	数量
1	对锁螺丝	YFQ205	bolt	1
2	对锁螺丝	YFQ206A	bolt	1
3	对锁螺丝	YFQ186	bolt	1
4	垫片	YFP072	washer	2
5	轴承	63802	bearing	2
6	套筒	YFJ077	sleeve	1
7	吊耳	YFT045	hanger	1
8	吊耳螺丝	M4*0.7P	screw for hanger	1